GSL

ESD-Gelenkleuchten



GSL 12 DIM



GSL 24 DIM

- ESD-gerecht, zertifiziert nach IEC 61340-5-1
- vier verschiedene Leuchtenkopfbreiten: 300 mm, 350 mm, 445 mm und 585 mm
- Lichtfarbe wahlweise 4000 oder 5000 Kelvin (neutralweiß) mit guter Farbwiedergabe (CRI > 80)
- flacher und schlanker Leuchtenkopf
- homogenes, großflächiges Licht
- Lampenabdeckung durch opal weiße Scheibe (Polycarbonat)
- 3-D-Gelenk am Leuchtenkopf für großen Verstellbereich
- robustes Leuchtengestänge mit Metallgelenken
- LED-Konverter im Arm integriert, kein externes Netzteil

	GSL 8 BASIC	**GSL 12 DIM**	**GSL 18 DIM**	**GSL 24 DIM**
Breite Leuchtenkopf	300 mm	350 mm	445 mm	585 mm
Höhe x Tiefe Leuchtenkopf	35,5 x 111 mm			
dimmbar	X	1 – 100 %		
Schalter / Dimmtaster	im Arm	im Leuchtenkopf		
Leuchtmittel	LED-Modul 8 W	LED-Modul 12 W	LED-Modul 18 W	LED-Modul 24 W
LED-Lichtstrom	> 1500 lm	> 2000 lm	> 3000 lm	> 4000 lm
E_{max} @ 50 cm	1350 lx	1850 lx	2500 lx	3500 lx
CCT / CRI	4000 K / 80 (typ. 84) 5000 K / 80 (typ. 84)			
Betriebsgerät	LED Konverter (CC) eingebaut			
LED-Lebensdauer	> 72.000 Stunden (L80/B10)			
Lampenabdeckung	opal weiße Scheibe			
IP Code	20			
Schutzklasse	I			
Anschlussspannung	220 - 240 V / 50 - 60 Hz			
Netzanschluss	2 m PVC-Kabel			
Steckertyp	Schuko (CEE 7/7)			
Arm	Friktionsgelenke			
Armlänge	380 + 415 mm			
Farbe	silbergrau (RAL 9006)			
Befestigung	Aufschraubflansch 60 x 60 mm			
Befestigungszubehör	Tischklemmen, Wandwinkel			
Besonderheit	3D-Gelenk am Leuchtenkopf			
Gewicht	2,85 kg	3,10 kg	3,30 kg	3,55 kg
Art.-Nr. 4000 K Art.-Nr. 5000 K	**GSL8.840S-ESD** **GSL8.850S-ESD**	**GSL12.840sd-ESD** **GSL12.850sd-ESD**	**GSL18.840sd-ESD** **GSL18.850sd-ESD**	**GSL24.840sd-ESD** **GSL24.850sd-ESD**

GSL

ESD-Gelenkleuchten

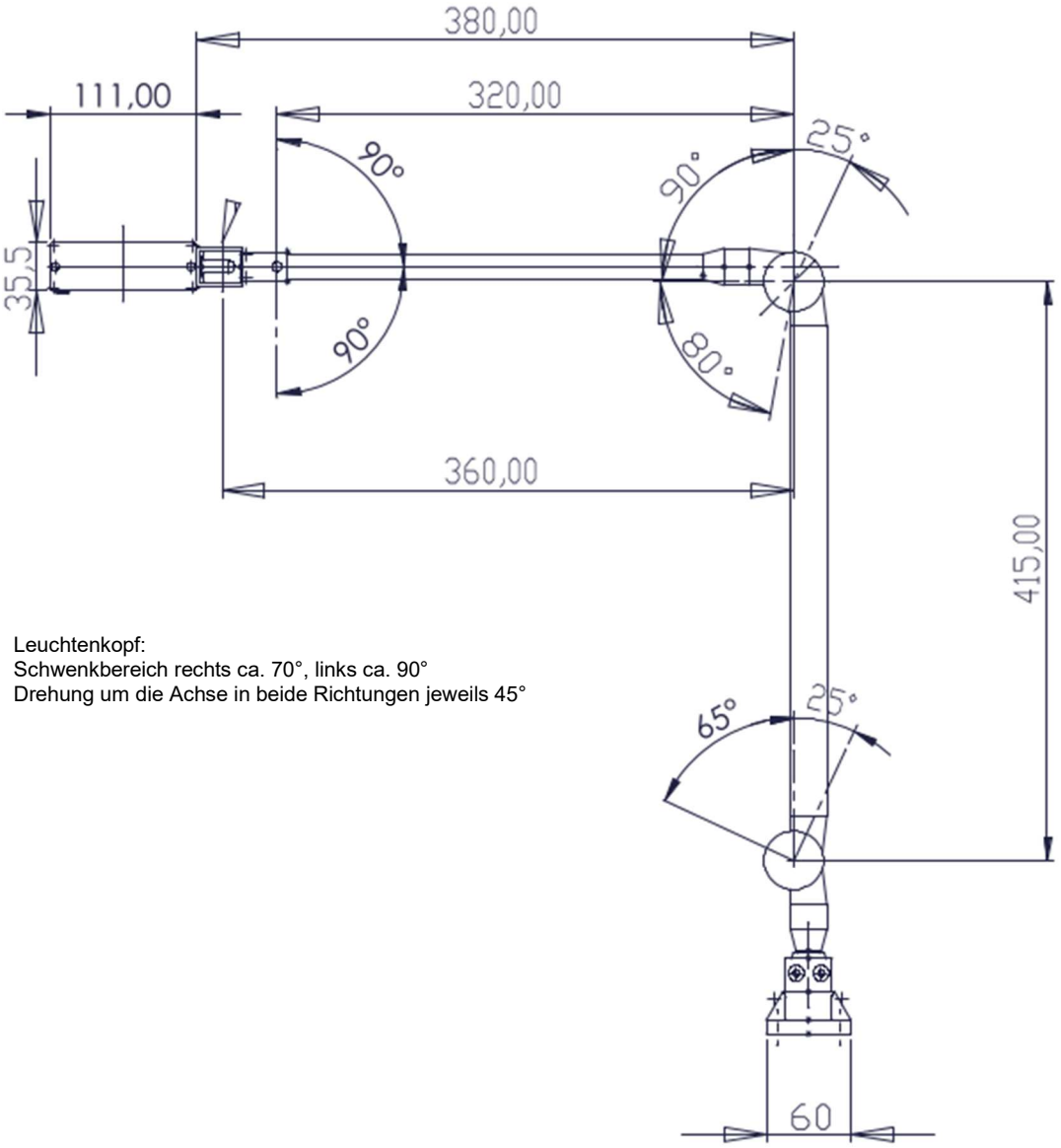

Leuchtenkopf:
Schwenkbereich rechts ca. 70°, links ca. 90°
Drehung um die Achse in beide Richtungen jeweils 45°

optionales Befestigungszubehör



Tischklemme
(0 – 44 mm)
003.95



Tischklemme
(18 – 85 mm)
004.95



Wandwinkel
002.95

GSL
ESD-Gelenkleuchten

ZERTIFIKAT

ESD-Konformität
IEC 61340-5-1:2016

MATERIALQUALIFIZIERUNG

SIS-Licht GmbH & Co .KG

Produkt:

LED Gelenkleuchte GSL, Type: GSLE12.850sd

Standort:

97424 Schweinfurt, Rudolf-Diesel-Straße 4

Hiermit wird bescheinigt, dass o.g. Produkt die Anforderungen für den Einsatz in einem ESD-relevanten Bereich erfüllt. Der Nachweis wurde im Rahmen einer Materialqualifizierung vom 08.08.2024 erbracht.
Berichtsnummer: KLS/L97002-243203

Datum der Zertifizierung: 08.08.2024
Zertifikat-Registrier-Nr.: KLS/243203

KEINATH Electronic GmbH
Gomaringen, den 08. August 2024

ISO 9001:2015
Zertifikat-Registrier-Nr.:
513757 QM15

KEINATH Electronic GmbH - Robert-Bosch-Str. 34 - 72810 Gomaringen, Germany
www.keinath-electronic.de